I.E.S. Las Salinas
Dpt°. de Artes Plásticas

DIBUJO TÉCNICO 1 y 2

*El **DIBUJO TÉCNICO** es: un medio de comunicación, un **Lenguaje Gráfico** que ha permitido y permite **expresar ideas** y **hacerlas llegar** a otras personas, en el campo de la **Técnica**.*

*El **DIBUJO TÉCNICO** se aplica al:*

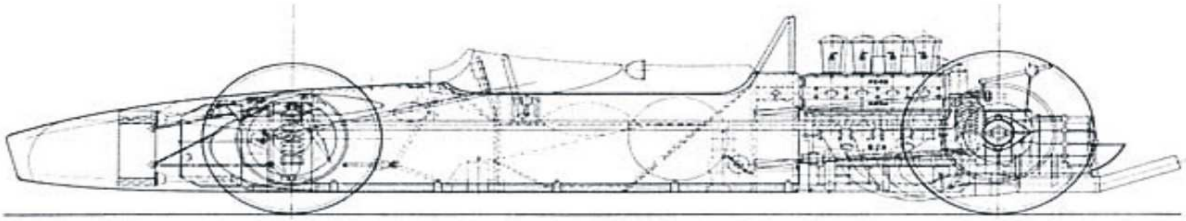

DISEÑO INDUSTRIAL

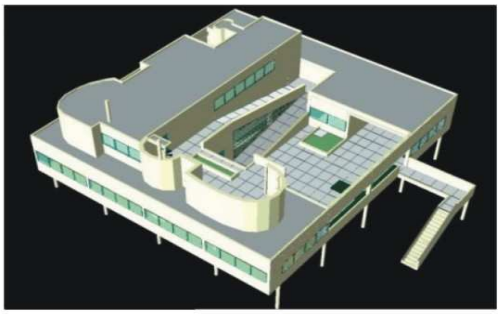

DISEÑO ARQUITECTÓNICO

DISEÑO CARTOGRÁFICO

DISEÑO GRÁFICO

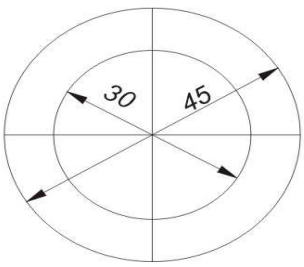

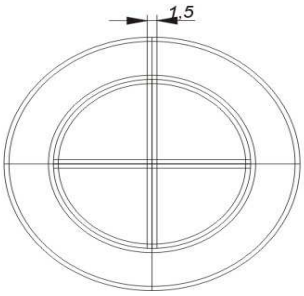

*El estudio del **DIBUJO TÉCNICO** se hará a través de tres grandes apartados, tanto en **DIBUJO TÉCNICO 1** como en **DIBUJO TÉCNICO II** ,estos son:*

GEOMETRÍA PLANA: *Repaso, y ampliación de las construcciones geométricas que van a se r la base del trabajo con el DIBUJO TÉCNICO.*

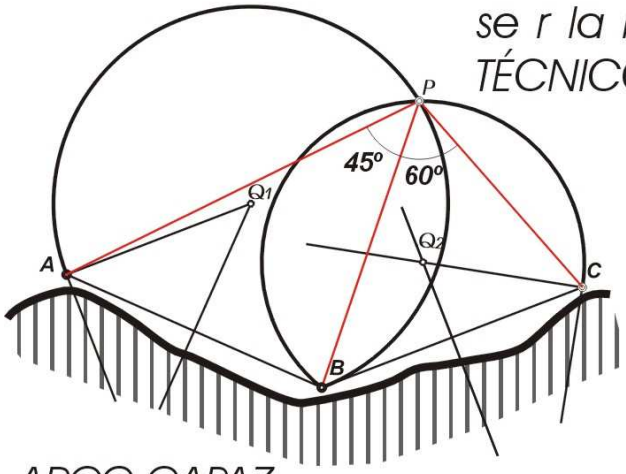

ARCO CAPAZ

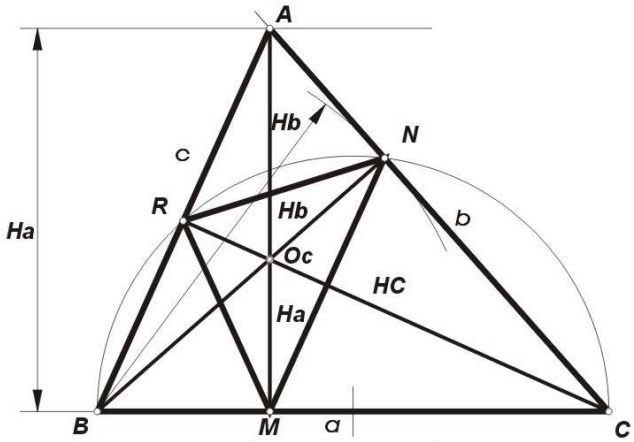

CONSTRUCCIÓN DE TRIÁNGULOS

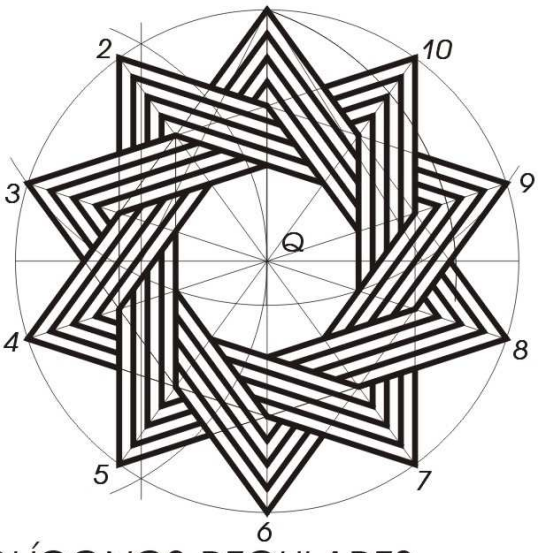

POLÍGONOS REGULARES

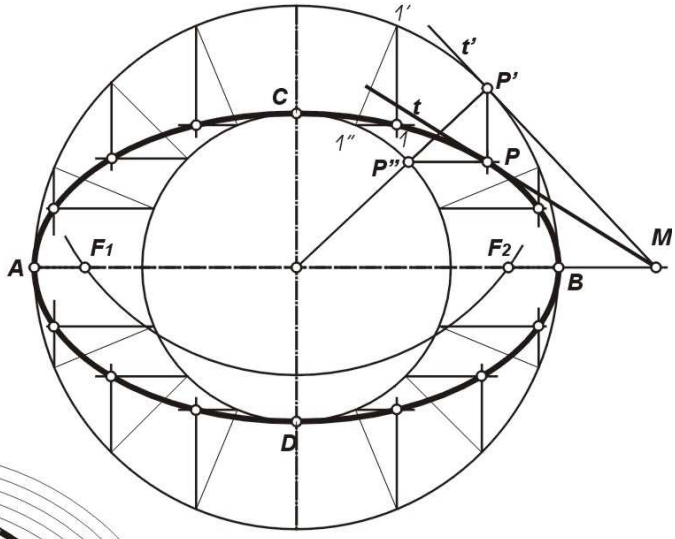

CURVAS CÓNICAS

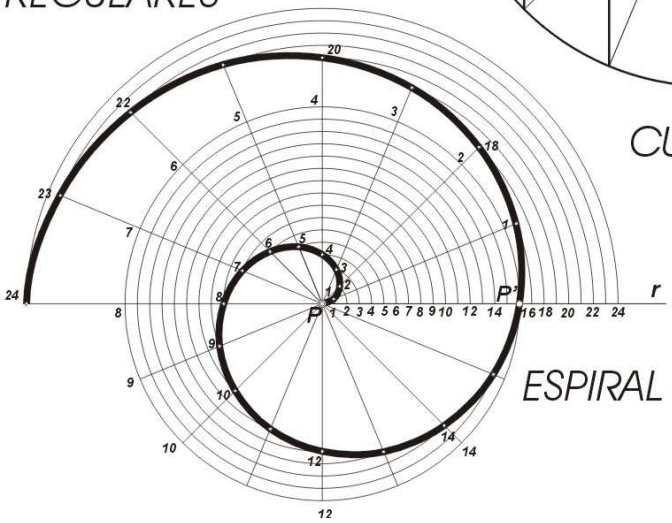

ESPIRAL DE ARQUÍMEDES

GEOMETRÍA DESCRIPTIVA: *Estudio de los diversos SISTEMAS de REPRESENTACIÓN que permiten estudiar el espacio a través del plano.*

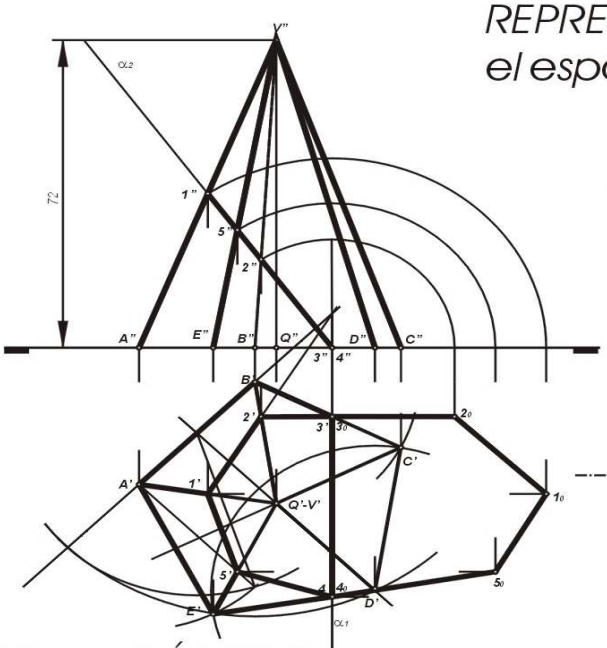

SISTEMA DIÉDRICO

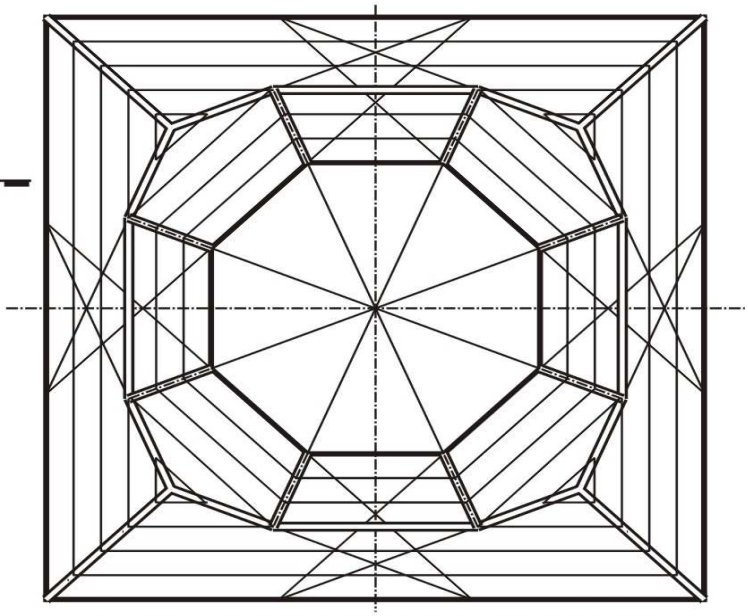

SISTEMA DE PLANOS ACOTADOS

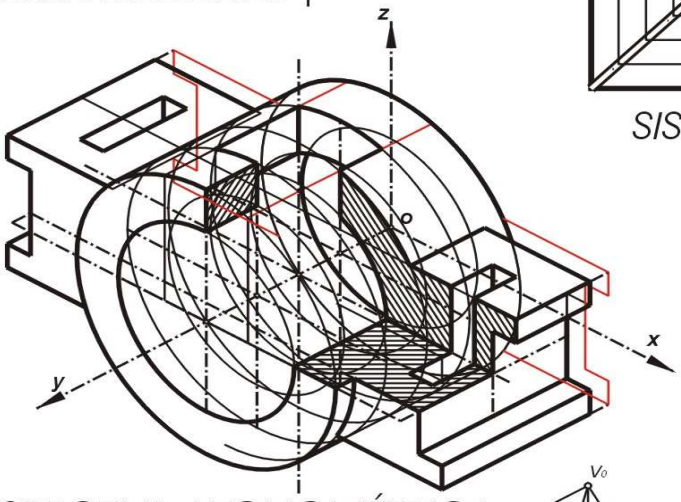

PERSPECTIVA AXONOMÉTRICA

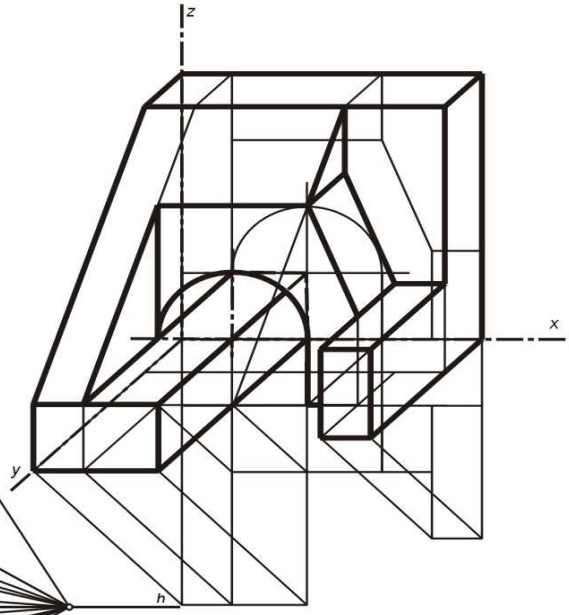

PERSPECTIVA CABALLERA

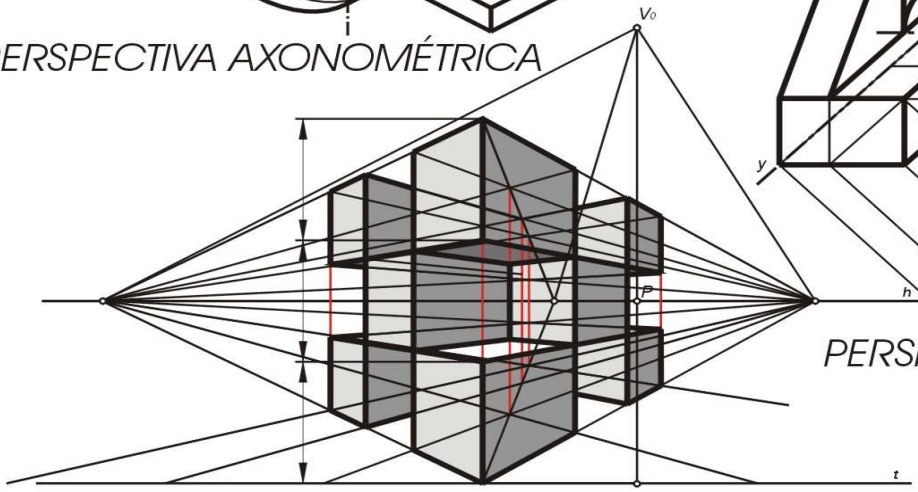

PERSPECTIVA CÓNICA

NORMALIZACIÓN: *Conjunto de normas de carácter internacional que facilitan la interpretación de un plano en cualquier lugar del mundo y que facilitan los procesos de fabricación*

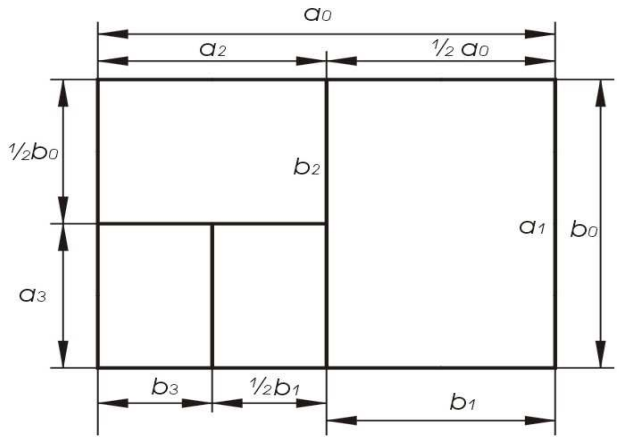

FORMATOS

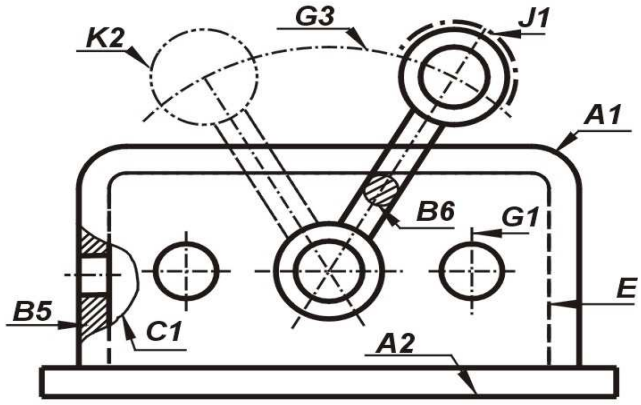

LÍNEAS NORMALIZADAS

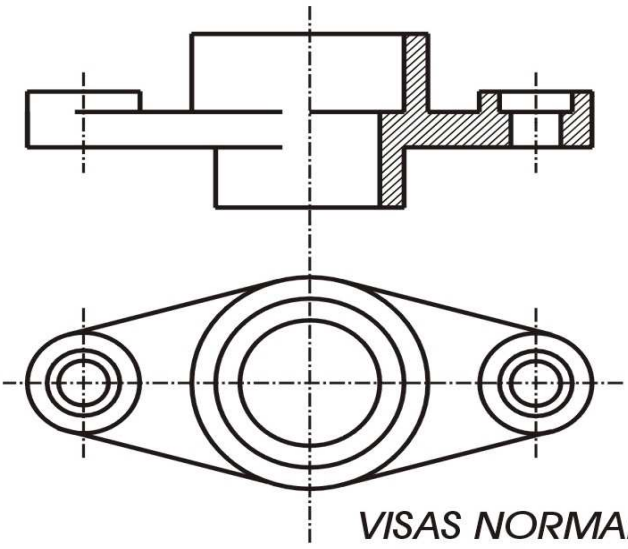

VISAS NORMALIZADAS

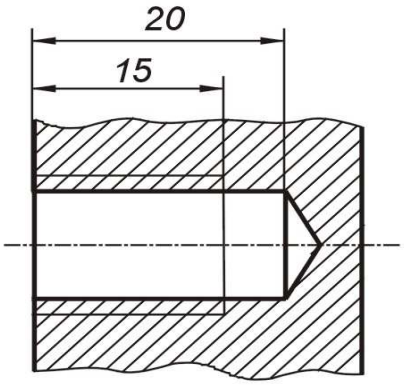

ACOTACIÓN

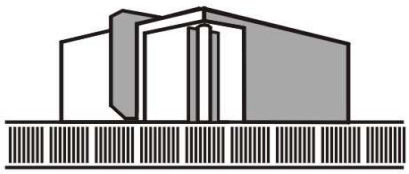

I.E.S. Las Salinas

Dpt^{o}. de Artes Plásticas