I.E.S. Las Salinas
Dpt°. de Artes Plásticas
EDUCACIÓN PLÁSTICA Y VISUAL
4º DE ESO

*- Para todos los alumnos y alumnas que actualmente cursan **3º de ESO**, el Departamento de **Artes Plásticas**, del **IES "Las Salinas"** de Laguna de Duero ha elaborado este díptico para informaros de la asignatura de **Educación Plástica** y **Visual** como optativa en **4º de ESO**.*

***Wassily Kandinsky**: Alegre ascensión. Litografía en color. Bauhaus 1923*

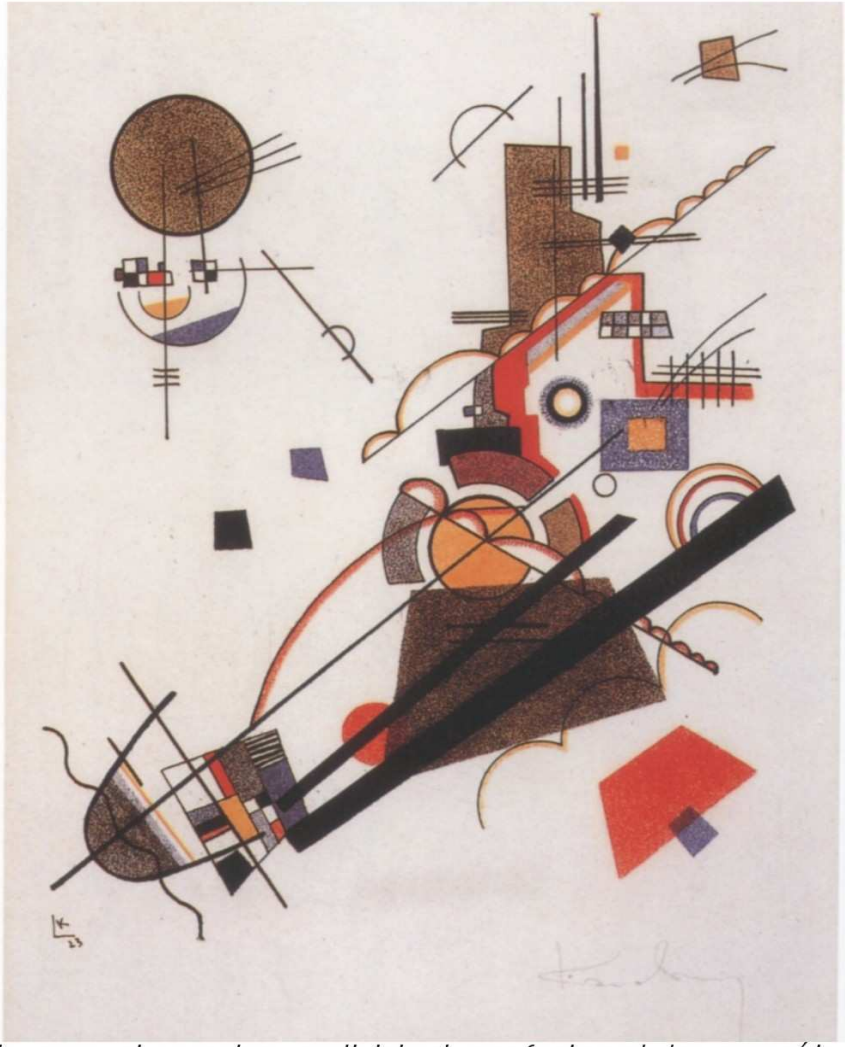

***Marcel Breuer**: Sillón **Wassily** 1925-29. Bauhaus Dessau*

*Lo fundamental es que sepáis que si vuestra actividad profesional la queréis encauzar hacia **Ingeniería** en cualquiera de sus especialidades, **Arquitectura, Bellas Artes, Geología** o cualquier **Ciclo Formativo** tanto de **Grado Medio** como **Superior** que tenga relación con el **ámbito creativo** el elegir **Educación Plástica** y **Visual** en **4º de ESO** os va a ayudar a que abráis más los ojos hacia todo lo que tenga relación con la **imagen**, con el **arte**, con el **diseño**, con la **idea representada**, con el **color**, y con el mundo de la **creatividad** en general.*

*En **4º de ESO** contáis con **3 horas** semanales de esta materia en las que desarrollar un largo itinerario de contenidos dentro de una programación estructurada y elaborada para que en vuestro aprendizaje se potencie vuestra capacidad creativa mediante la enseñanza, por parte de los profesores del Departamento, tanto de un **Dibujo Técnico** cuyas bases son fundamentales en vuestro conocimiento, como de la **práctica en el arte** con distintas técnicas pictóricas, una visión del Arte Contemporáneo y la praxis del mismo tras el conocimiento de las premisas y presupuestos artísticos de cada uno de los movimientos artísticos de Vanguardia en los que vais a trabajar.*

Pablo Ruiz Picasso: *Mural para el Pabellón Español en la Exposición Universal de Paris. 1937*

*- El **Dibujo Técnico** es la base para el conocimiento del espacio y de su representación y configura y estructura toda práctica artística porque ayuda de forma directa a que tengáis una visión espacial clara y como consecuencia mejor destreza para la representación sobre el soporte bidimensional de vuestro papel que tendrá distintos formatos y características en función del proyecto que estéis realizando y de la técnica con la que lo elaboréis.*

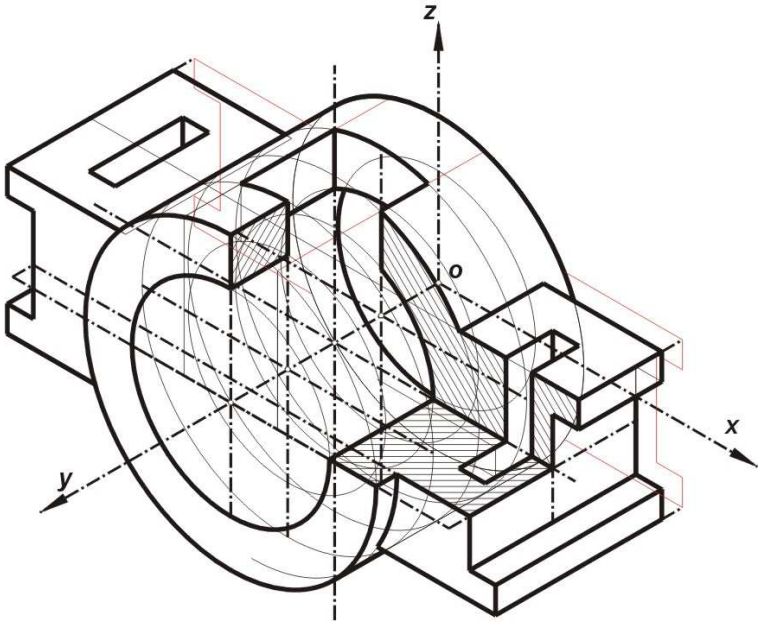

PERSPECTIVA AXONOMÉTRICA

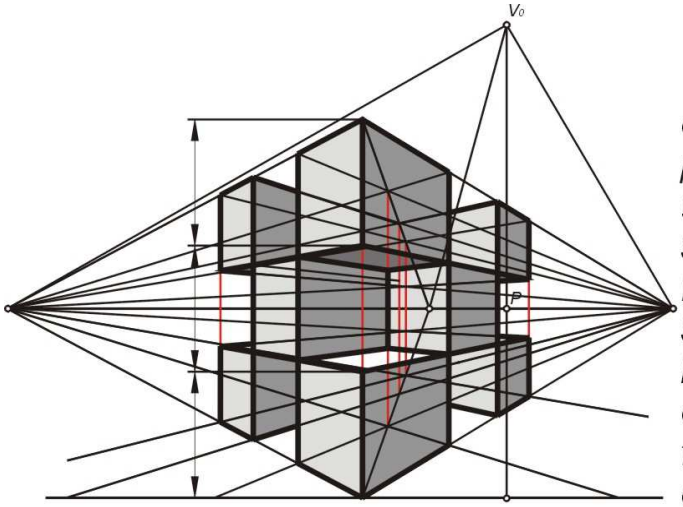

PERSPECTIVA CÓNICA

*Y la **Práctica Artística** os aportará un conocimiento claro de vuestra capacidad para representar tanto lo se ve como lo que se imagina.*
*Se estudiarán las bases y fundamentos de los distintos **Sistemas de Representación:** Sistema **Diédrico**, Sistema **Axonométrico**, Perspectiva **Caballera** y Sistema **Cónico** con el fin de que sean aplicados al **Diseño** tanto de objetos de la vida cotidiana, edificios, espacios exteriores, etc.*

***W. Turner :** Interior a **Petwort**, hacia 1830*
Acuarela y pintura a la aguada sobre papel azul.

*En **4º de ESO** la asignatura de **Educación Plástica y Visual** contribuye a que todos los conceptos y conocimientos aprendidos en los cursos anteriores además de quedar forjados en vuestro intelecto se amplíen, de tal manera que sintáis verdadero placer con el trabajo con **diferentes técnicas artísticas**, unas bases sólidas de **Dibujo Técnico** que trasladaréis a vuestros propios diseños, y, el descubrimiento personal de vuestra **Capacidad Creativa** y de su crecimiento a medida que vayáis desarrollando los distintos proyectos que se os van a proponer.*

Es una asignatura diferente y que se amplía en una hora más en 4º de ESO, que supone un paréntesis en el conjunto de materias que cursáis y que os hará llegar a descubrir el apasionante mundo de la Creatividad.

Egon SCHIELE: Dos niñas, 1911
Técnica mixta sobre papel

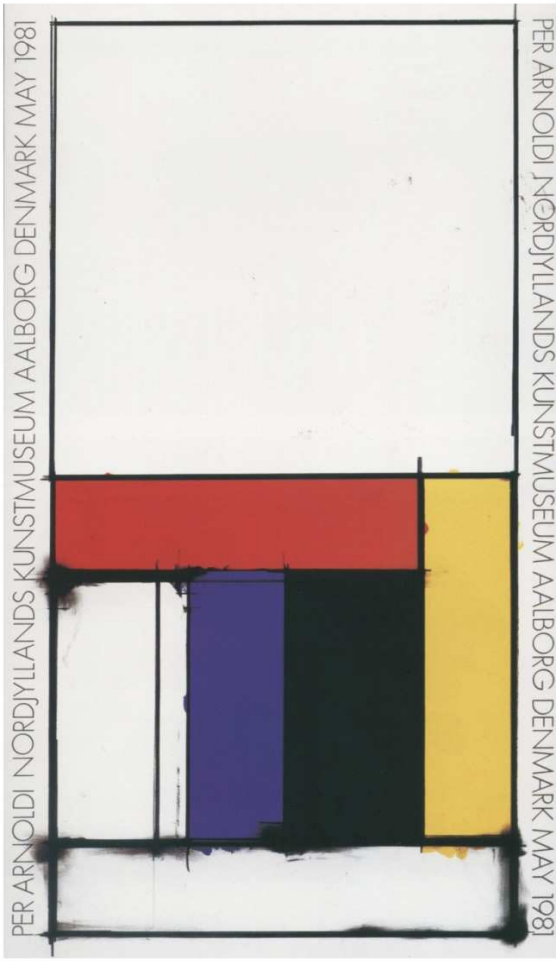

Per Arnoldi:
Cartel para una Exposición. 1981

I.E.S. Las Salinas
Dpt°. de Artes Plásticas